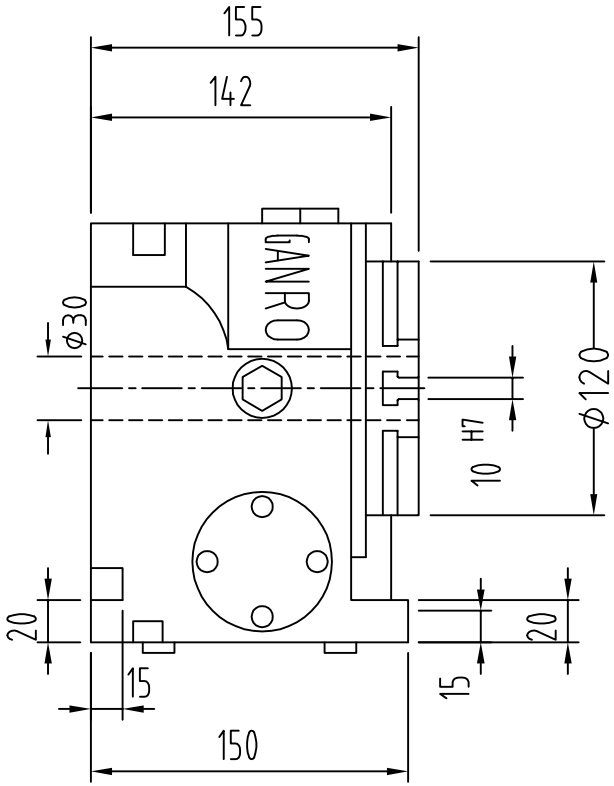
155
142
GANRO
Φ30
Φ120
10 H7
20
15
20
15
150

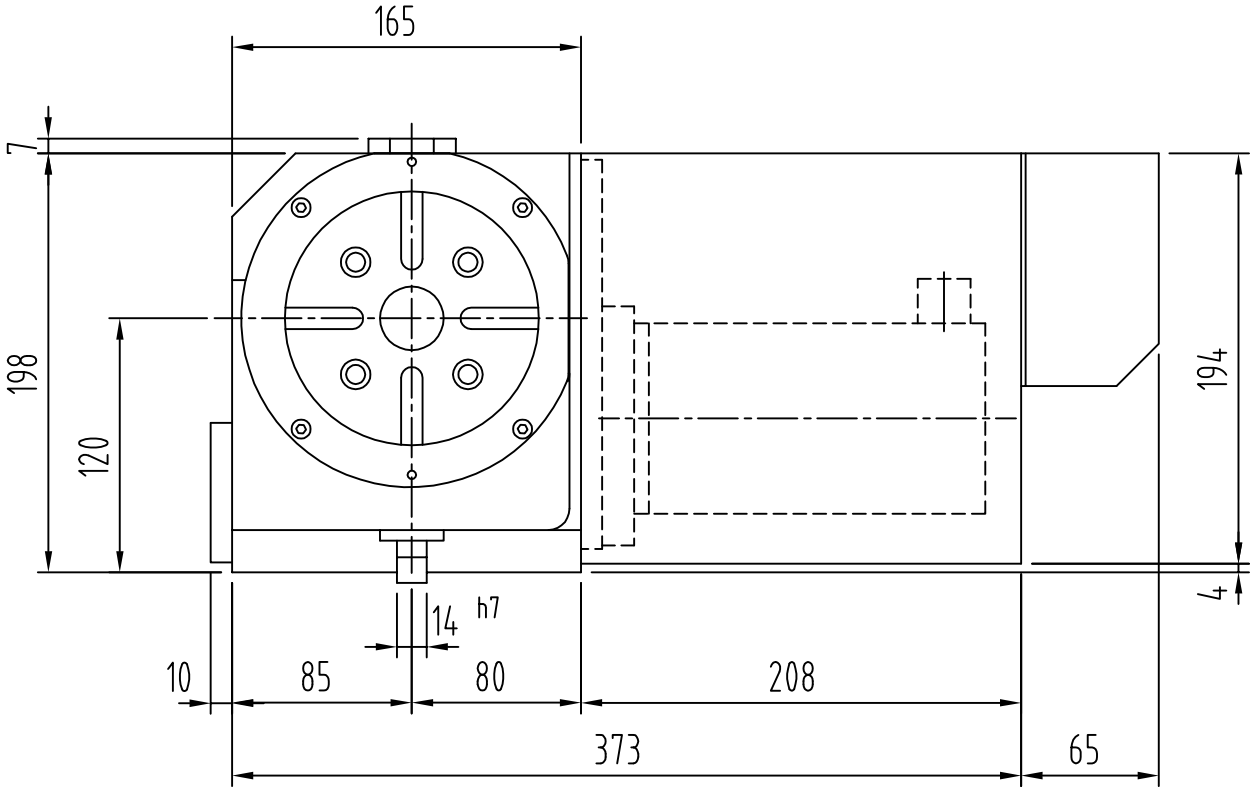
165
7
198
120
194
4
14 h7
10
85
80
208
373
65