加工圖種類
無 區 分

FANUC α 4i
STANDARD OUTLINE

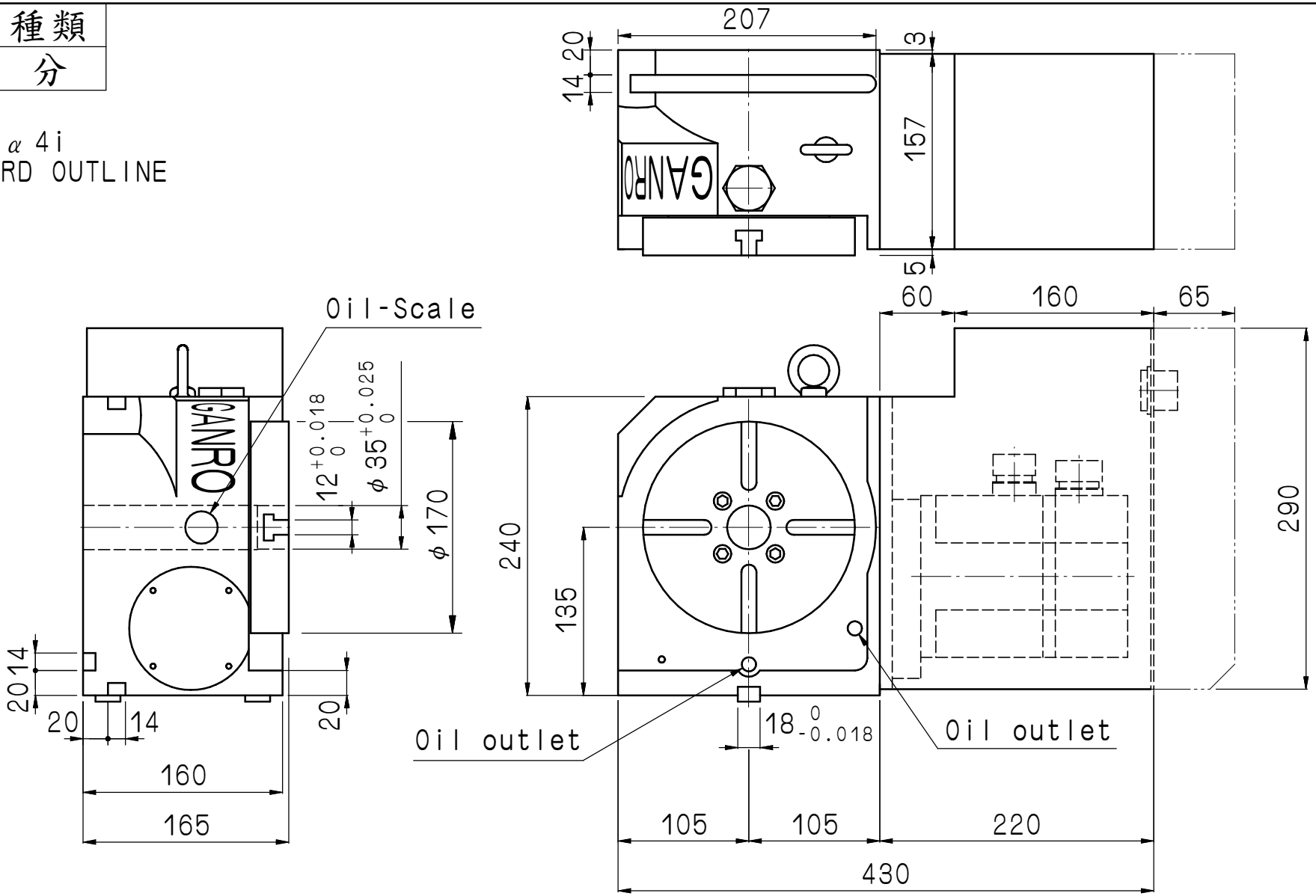

				審核		日期					
				繪圖	解主恩	日期	980720	DR-172R			
編號	更 改 內 容	更改者	日期					適用機型	件 號	數量	備 註
				單位	m m			圖名	外觀尺寸圖	材質	
				比例	1:5			品號	DR172R-09-021A4	張次	2-1

切削加工一般公差 (mm)	
尺寸區分	容許差
0.5以上~6(含)以下	±0.1
6以上~30(含)以下	±0.2
30以上~120(含)以下	±0.3
120以上~315(含)以下	±0.5
315以上~1000(含)以下	±0.8
1000以上~2000(含)以下	±1.2

瓦隆國際精機股份有限公司
GANRO INDUSTRIAL CORP.
TEL：886-4-25376266 FAX：886-4-25378066