加工圖種類
無 區 分

FANUC α4i & 8i
SIEMENS 1FK7063
MITSUBISHI HF-153
HEIDENHAIN QSY116E
STANDARD OUTLINE

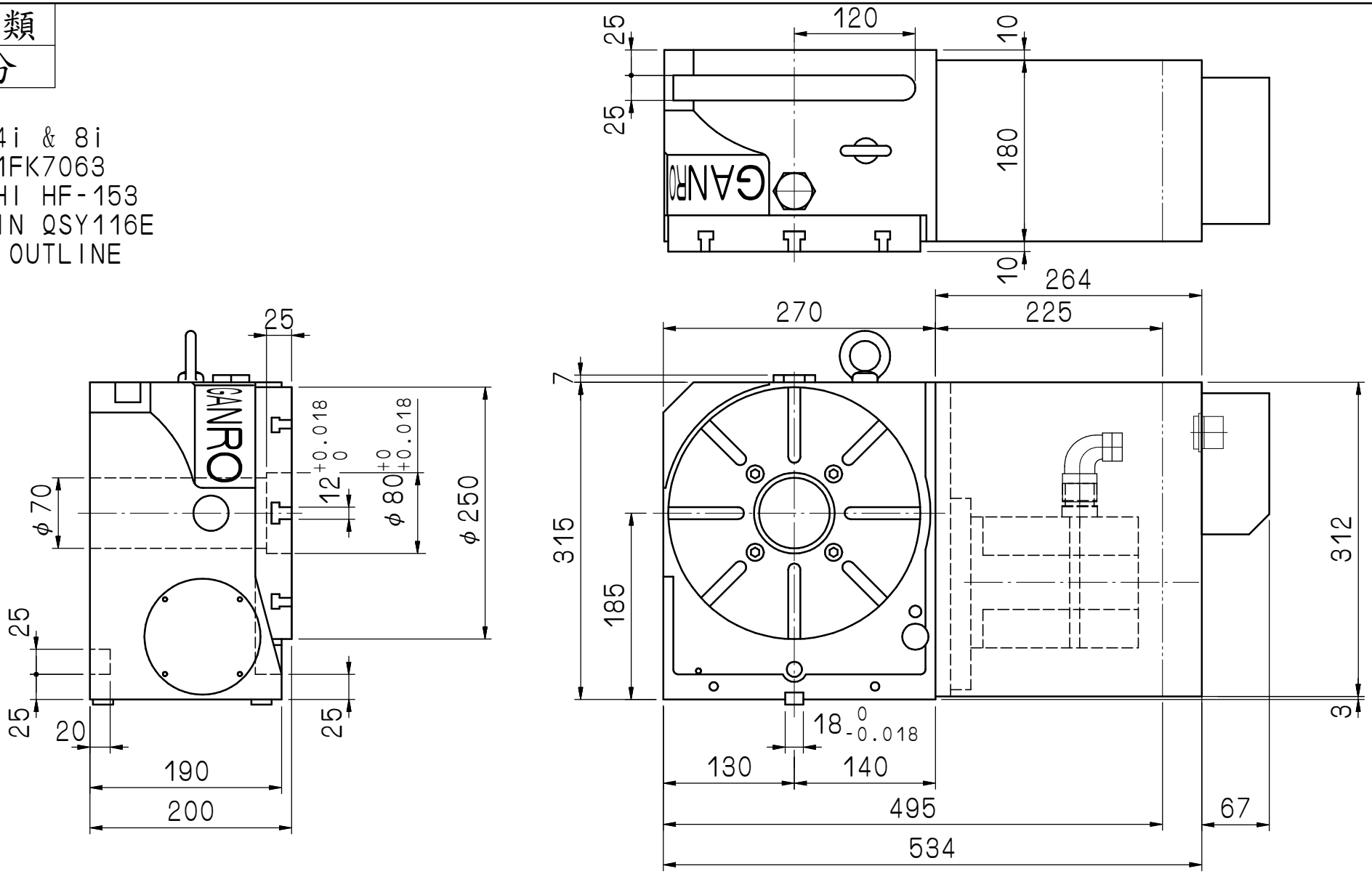

				審核		日期					
				繪圖	解主恩	日期	971219	DR-252R			
編號	更 改 內 容	更改者	日期					適用機型	件 號	數量	備 註
瓦隆國際精機股份有限公司 GANRO INDUSTRIAL CORP. TEL：886-4-25376266 FAX：886-4-25378066				單位	m m	圖名	外觀尺寸圖	材質			
				比例	1:6	品號	DR252R-01-111A4	張次	1-1		

切削加工一般公差 (mm)

尺寸區分	容許差
0.5以上~6(含)以下	±0.1
6以上~30(含)以下	±0.2
30以上~120(含)以下	±0.3
120以上~315(含)以下	±0.5
315以上~1000(含)以下	±0.8
1000以上~2000(含)以下	±1.2