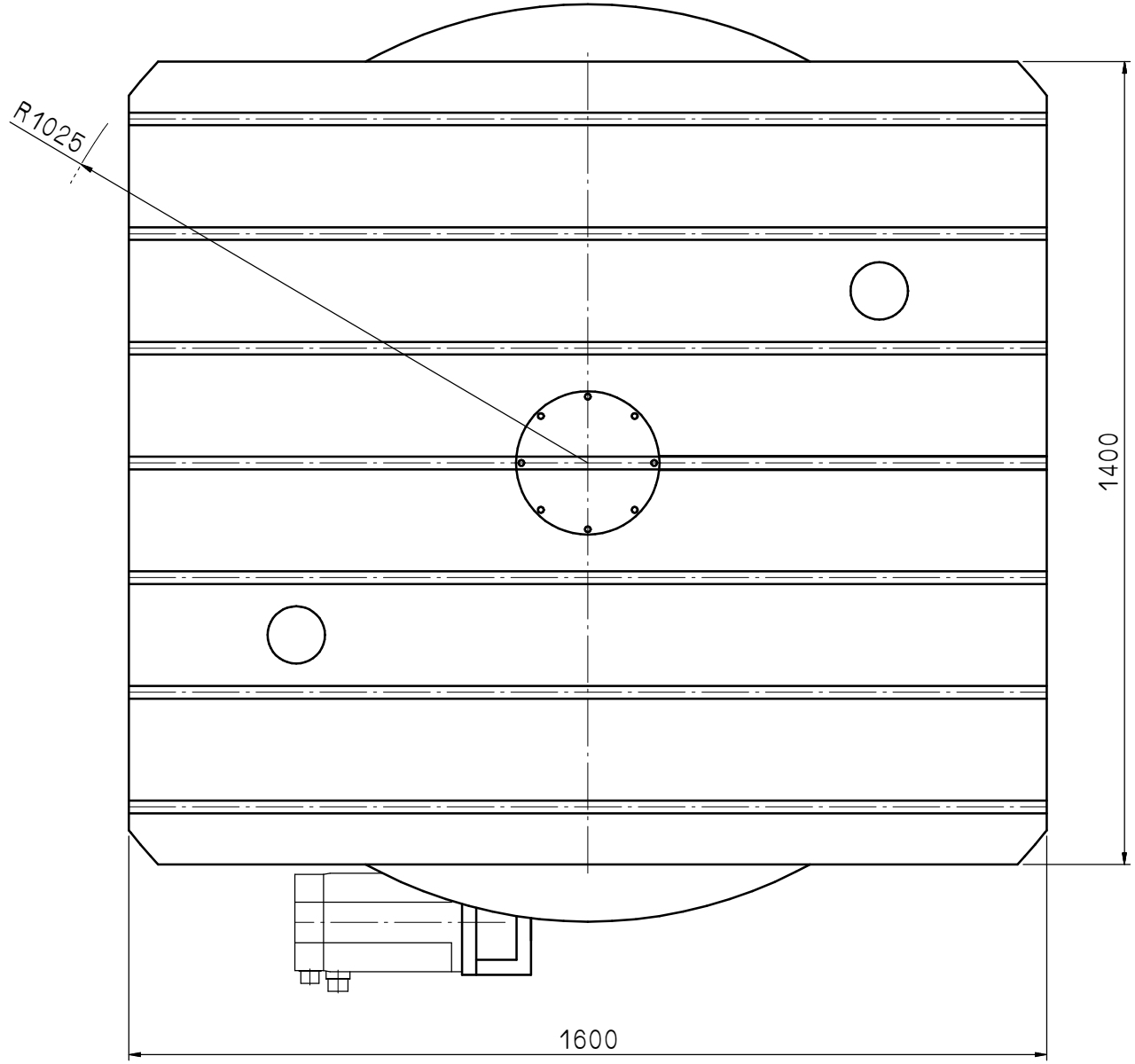
R1025
1400
1600

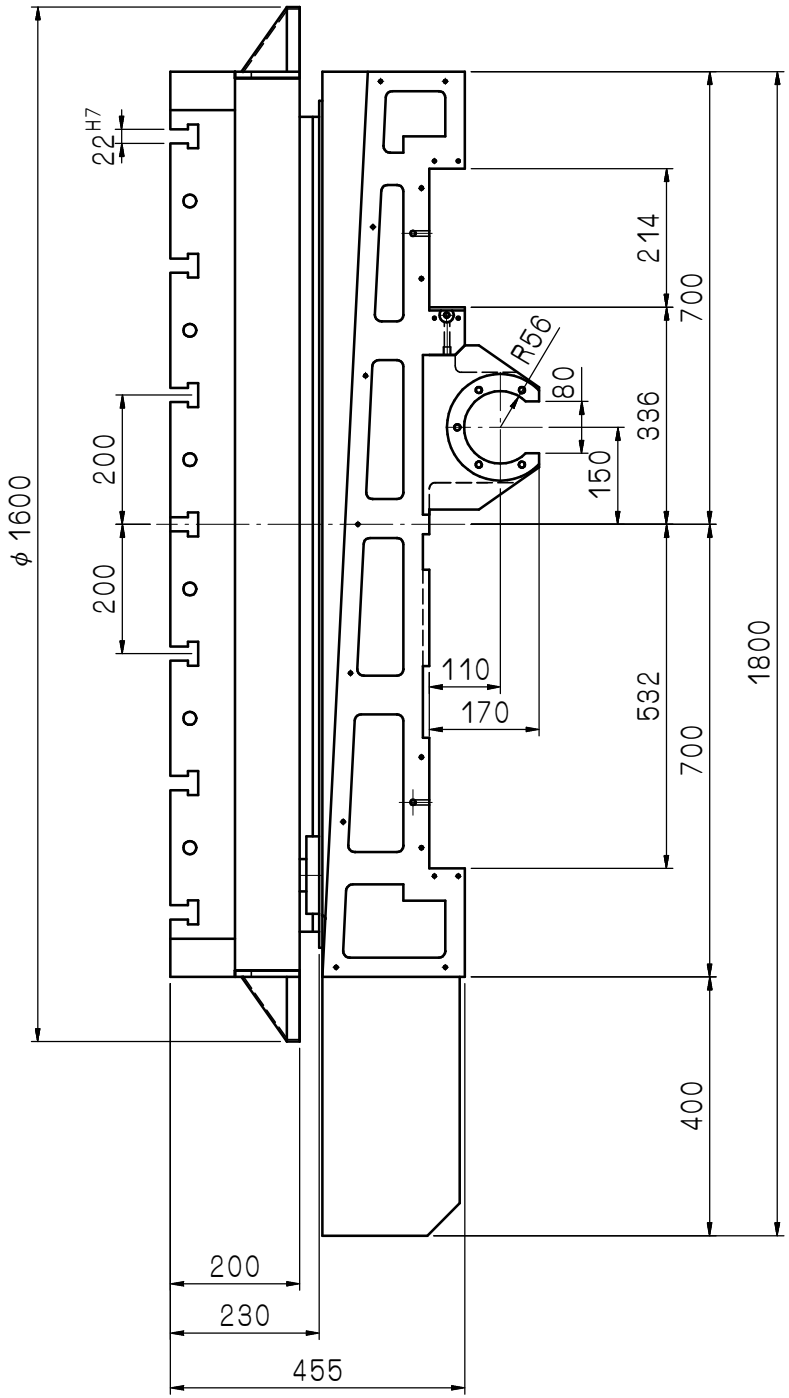
22H7
ϕ 1600
200
200
214
700
R56
80
336
150
110
170
532
700
1800
400
200
230
455