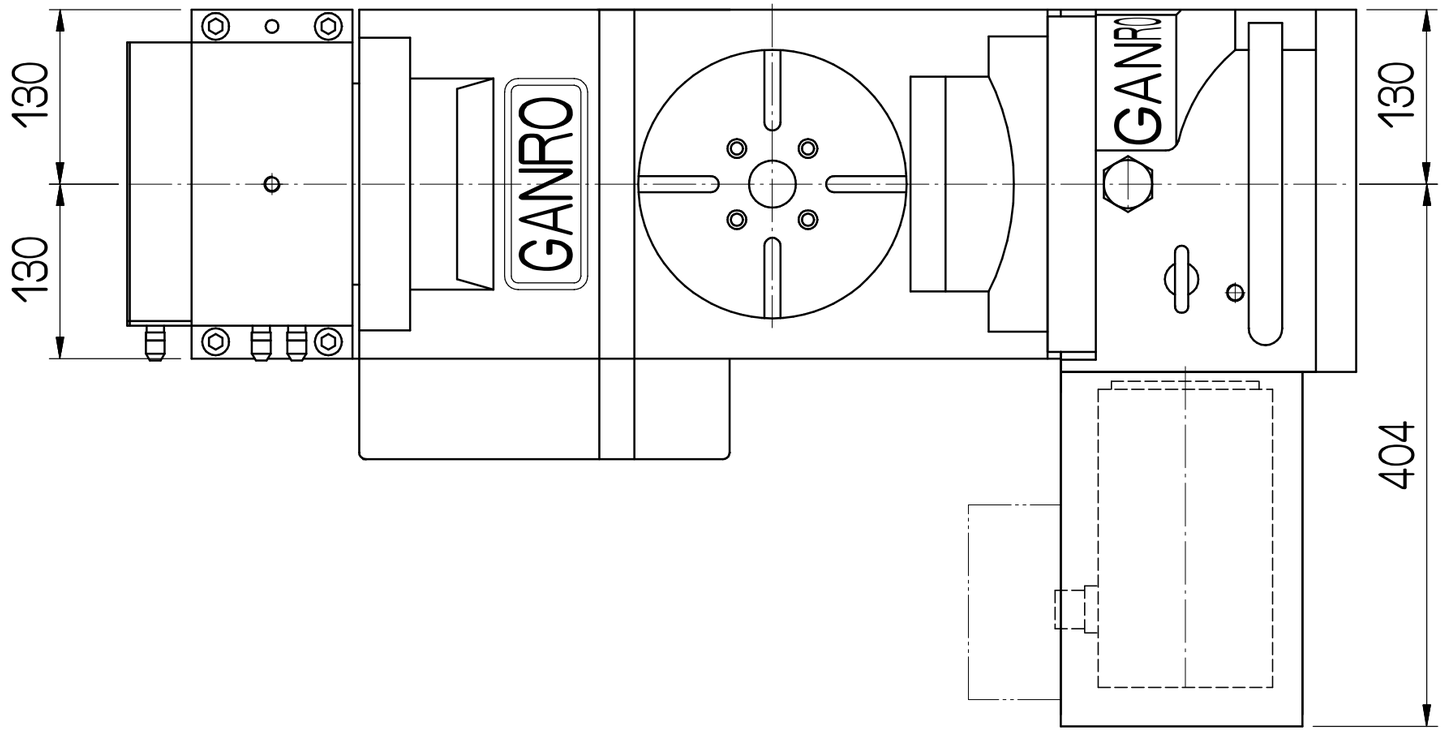
130
130
GANRO
GANRO
130
404

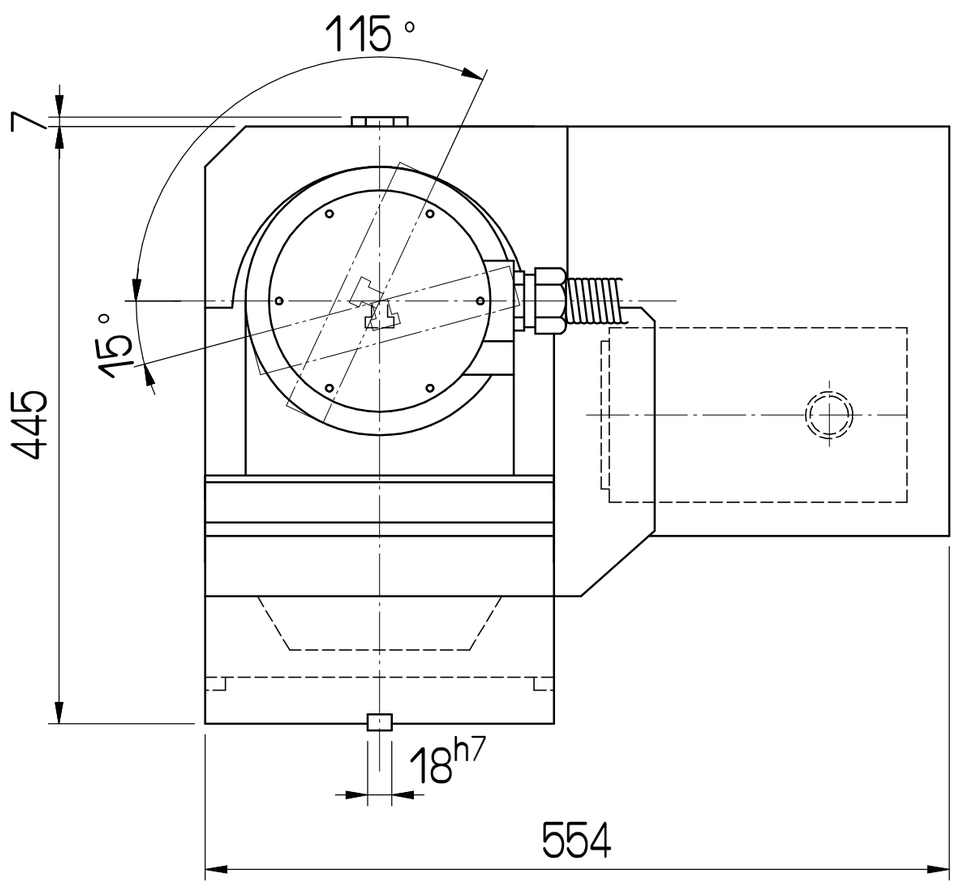
115 °
7
15 °
445
18h7
554

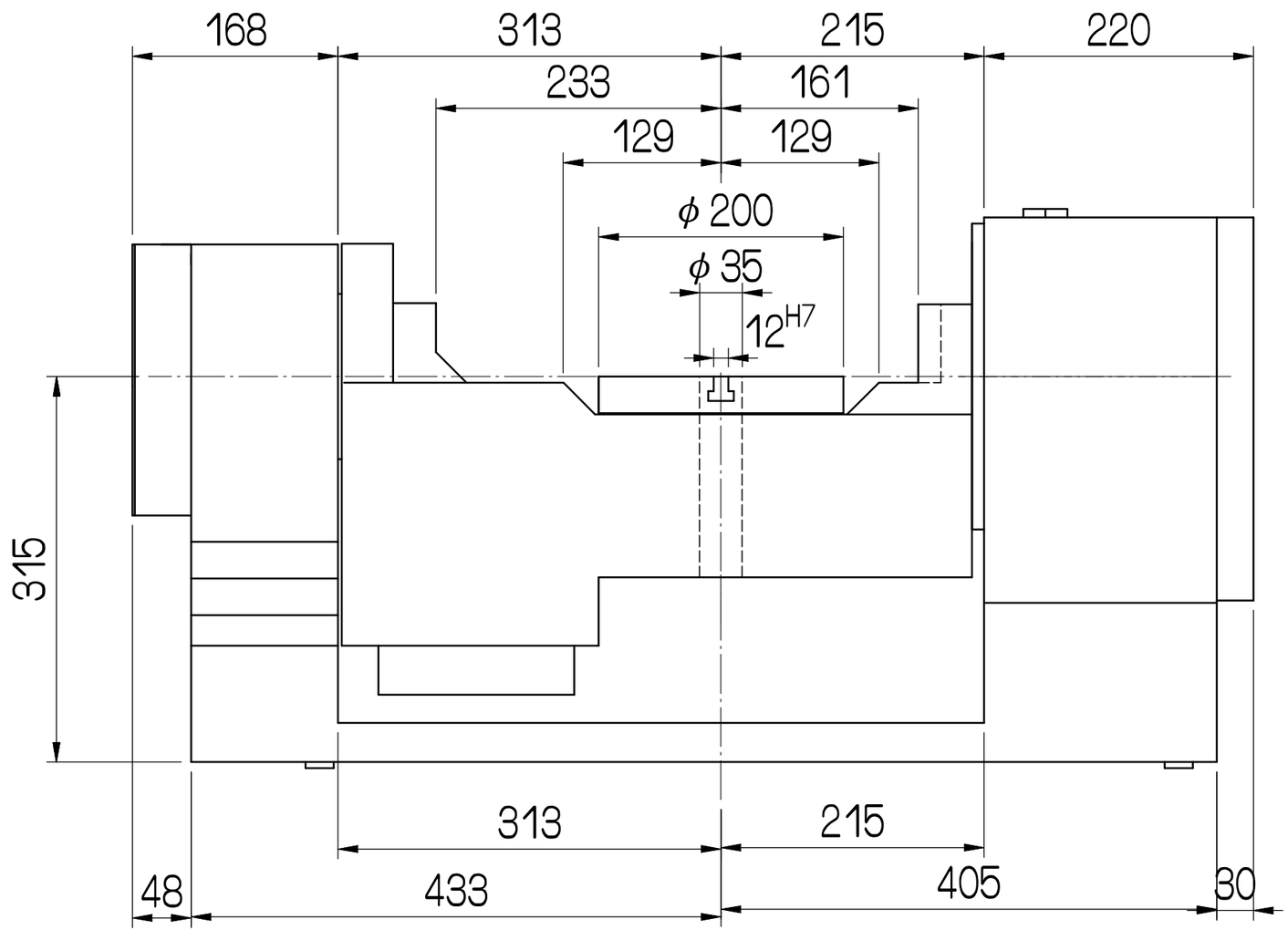
168
313
215
220
233
161
129
129
ϕ 200
ϕ 35
12H7
315
313
215
48
433
405
30