加工圖種類
無 區 分

外輸入4孔

(1A)-Z1/4" ——外輸入□1/4PT—— A-分度鬆開
B-分度鎖緊

(2B)-Z1/4" ——外輸入□1/4PT—— C-交換鬆開

(2A)-Z1/4" ——外輸入□1/4PT—— D-交換緊鎖

(2)-ZG1/8" ——外輸入□1/4PT—— E-吹氣孔

(R1)-Z1/8"

規格Z1/4"=1/4PT
Z1/8"=1/8PT
ZG1/8"=1/8PF
ZG1/4"=1/4PF

(2)-ZG1/8" ——外輸入□1/4PT—— 1 2 3 4
(吹氣□通路宜加大)

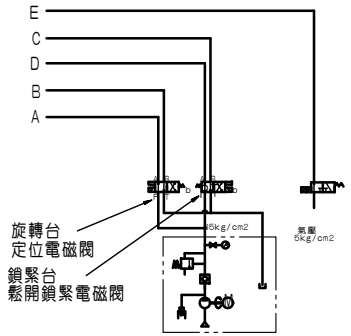

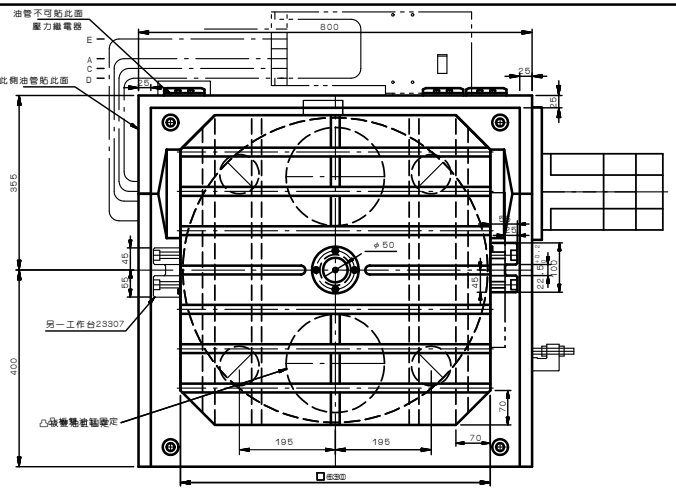

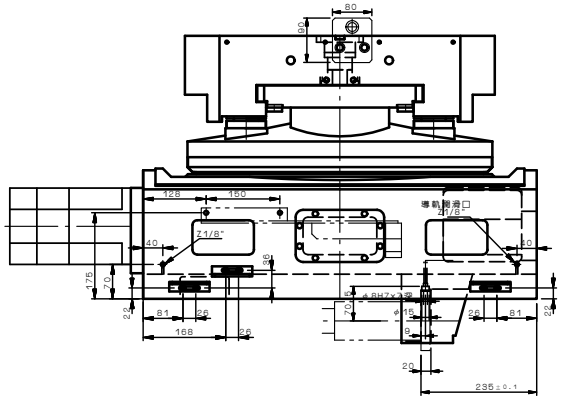

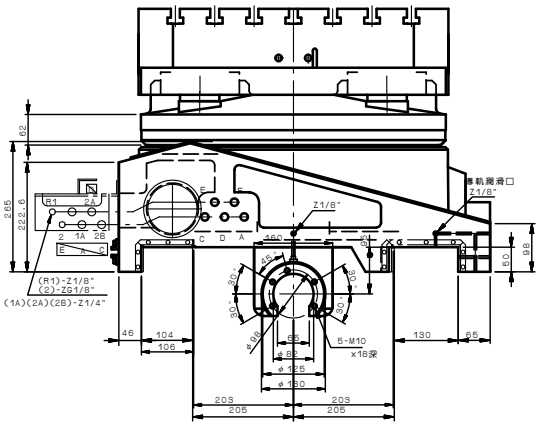

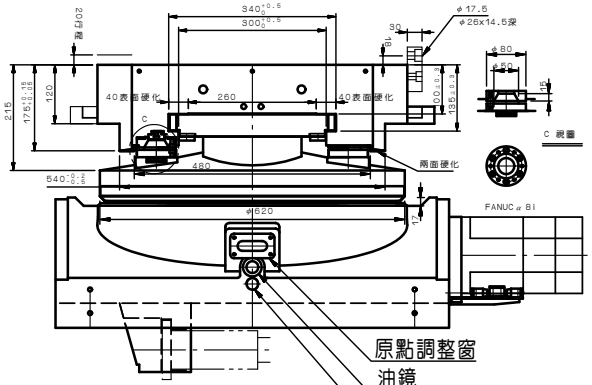

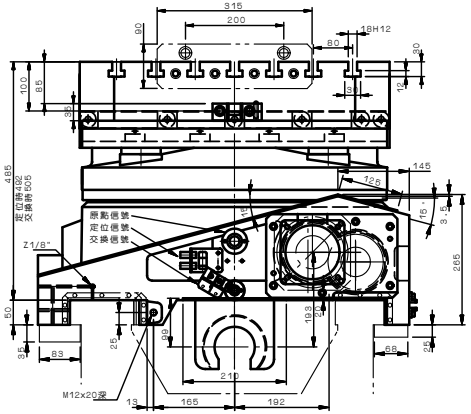

AP1630AZJ硬軌

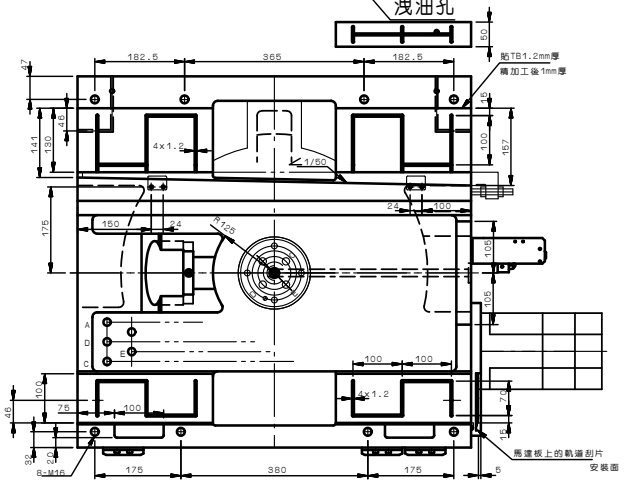

盤面眞平度	0.01mm	馬達型式	SIEMENS 1FK7083
盤面與底座平行度	0.015mm	(電機爲光直軸)	FANUC α 8/3000i
主軸中心差	0.01mm	齒數比	1/180
盤面偏差度	0.015mm	最大轉速	11.1RPM
盤面交換相互差	0.02mm	最小分割單位	1° DEG
T形槽與基準面垂直度	0.015mm	夾持力(托盤)	5500kg(在35kg/cm2)
工作台與基準面平行度	0.015mm	分割精度等級	3"
最大工件負載	1200kg	重復精度	1"
旋轉最大切削力	230kg-M		

編號	更改內容	更改者	日期									
				審核		日期						
				繪圖	陳文昌	日期	070417	API-630AZJ				
				設計		日期		適用機型	件號	數量	備註	
瓦隆國際精機股份有限公司 GANRO INDUSTRIAL CORP. TEL：886-4-25376266 FAX：886-4-25378066						單位	mm	圖名	外觀尺寸	材質		
						比例	1:8	圖號	AP1630AZJ-05-1111A3	張次	1-1	