加工圖種類
無 區 分

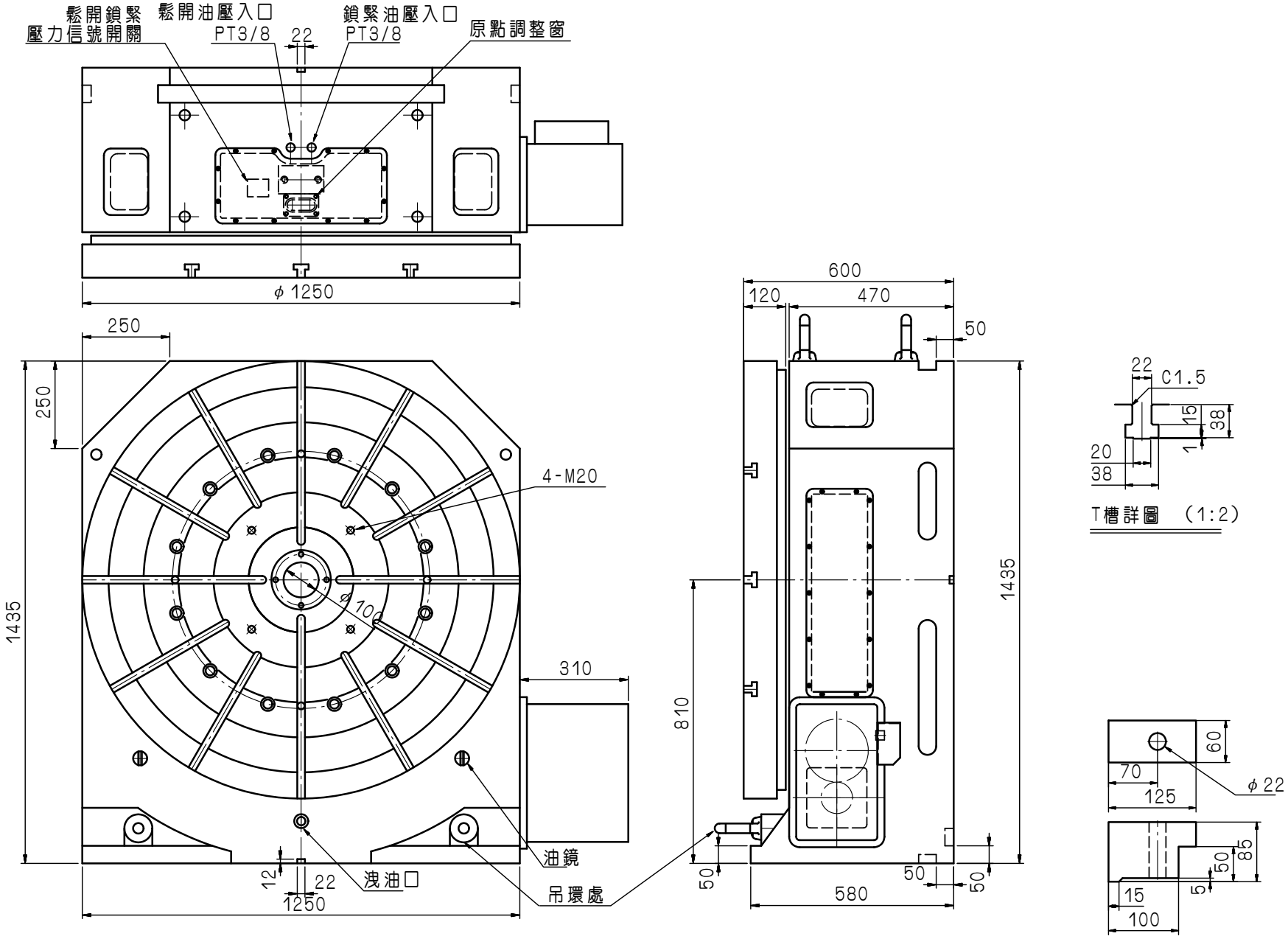

				審核		日期					
				繪圖	陳文昌	日期	980210	DR-1250		1	
編號	更 改 內 容	更改者	日期	切削加工一般公差 (mm)				適用機型	件 號	數量	備 註
				尺寸區分	容許差						
				0.5以上~6(含)以下	±0.1						
				6以上~30(含)以下	±0.2						
				30以上~120(含)以下	±0.3	單位	mm	圖名	外觀尺寸	材質	
				120以上~315(含)以下	±0.5						
				315以上~1000(含)以下	±0.8						
				1000以上~2000(含)以下	±1.2	比例	10/12	品號	DR1250-01-0-0	張次	1-1

瓦隆國際精機股份有限公司
GANRO INDUSTRIAL CORP.
TEL：886-4-25376266 FAX：886-4-25378066