加工圖種類
無 區 分

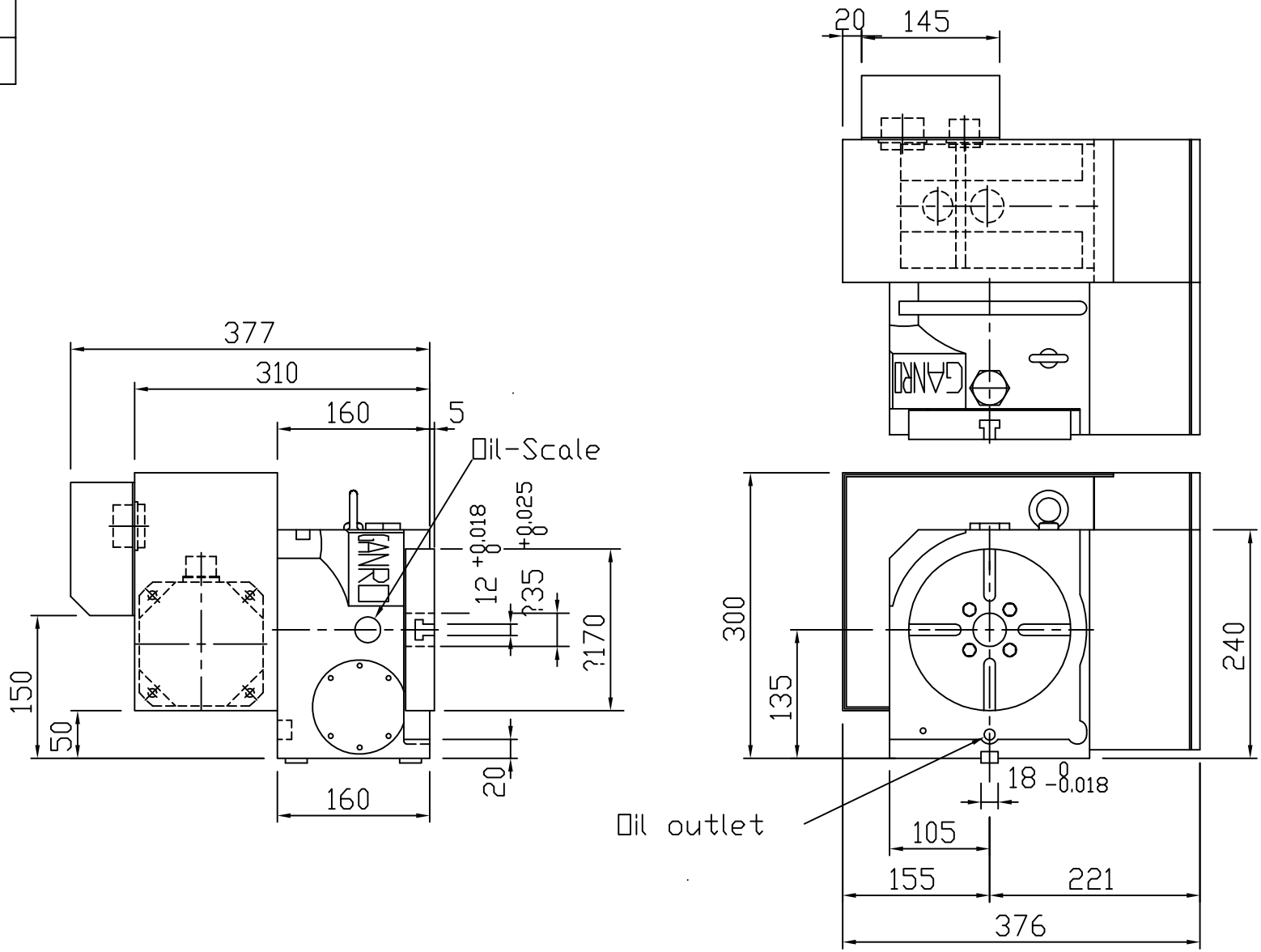

				審核		日期					
				繪圖	朱家慶	日期	980115	DR-172B			
編號	更 改 內 容	更改者	日期	切削加工一般公差 (mm)				適用機型	件 號	數量	備 註
				尺寸區分	容許差						
				0.5以上~6(含)以下	±0.1						
				6以上~30(含)以下	±0.2						
				30以上~120(含)以下	±0.3						
				120以上~315(含)以下	±0.5						
				315以上~1000(含)以下	±0.8						
				1000以上~2000(含)以下	±1.2						
						單位	m m	圖名	外觀尺寸圖	材質	
						比例	1:7	品號	DR172B-01-021A4	張次	2-1

互 隆 國 際 精 機 股 份 有 限 公 司
GANRO INDUSTRIAL CORP.
TEL:886-4-25376266 FAX:886-4-25378066