| 加工圖種類 |
| --- |
| 無 區 分 |

FANUC ?3,?6,?4i,?8i
MITSUBISHI HF-153
HIDENHAIN QSY 116E
SIEMENS 1FK7063

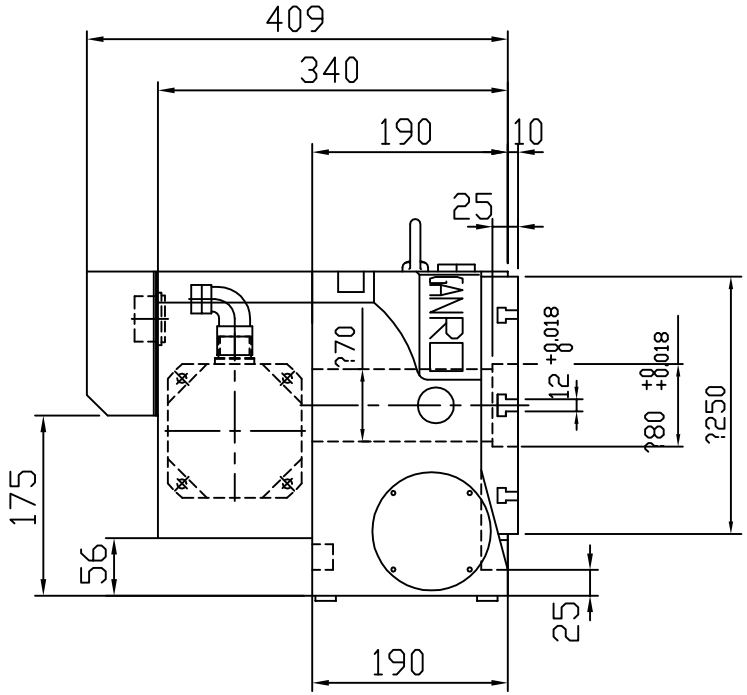


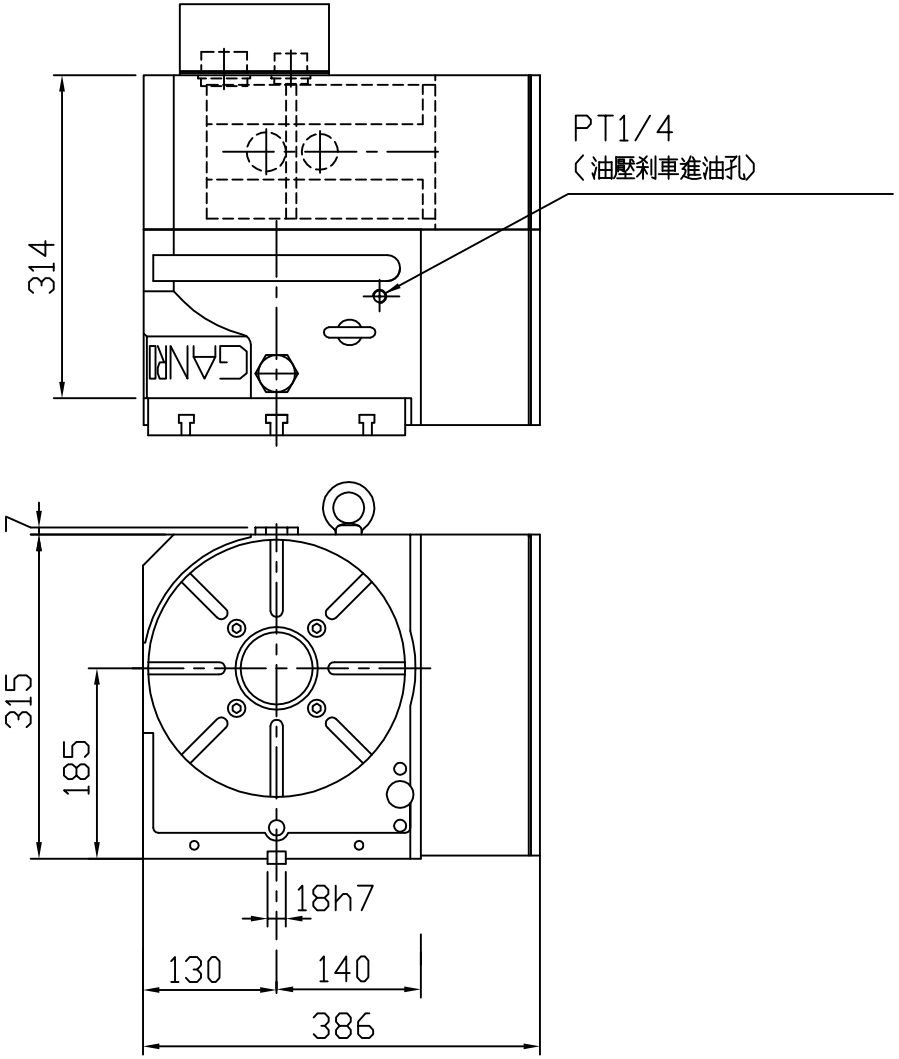


| | | | | | | | | | | | |
| --- | --- | --- | --- | --- | --- | --- | --- | --- | --- | --- | --- |
| | | | | 審核 | | 日期 | | | | | |
| | | | | 繪圖 | 解主恩 | 日期 | 090617 | DR-252B | | | |
| 編號 | 更 改 內 容 | 更改者 | 日期 | 切削加工一般公差 (mm) | | | | 適用機型 | 件 號 | 數量 | 備 註 |
| | | | | 尺寸區分 | 容許差 | | | | | | |
| | | | | 0.5以上~6(含)以下 | ±0.1 | | | | | | |
| | | | | 6以上~30(含)以下 | ±0.2 | 單位 | m m | 圖名 | 外觀尺寸圖 | 材質 | |
| | | | | 30以上~120(含)以下 | ±0.3 | | | | | | |
| | | | | 120以上~315(含)以下 | ±0.5 | | | | | | |
| | | | | 315以上~1000(含)以下 | ±0.8 | 比例 | 1:8 | 品號 | DR252B-02-011A4 | 張次 | 1-1 |
| | | | | 1000以上~2000(含)以下 | ±1.2 | | | | | | |


互 隆 國 際 精 機 股 份 有 限 公 司
GANRO INDUSTRIAL CORP.
TEL :886-4-25376266 FAX :886-4-25378066