加工圖種類
無 區 分

ROTATING AXIS 旋轉台:FANUC α 12
TILTING AXIS 傾斜台:FANUC α 12

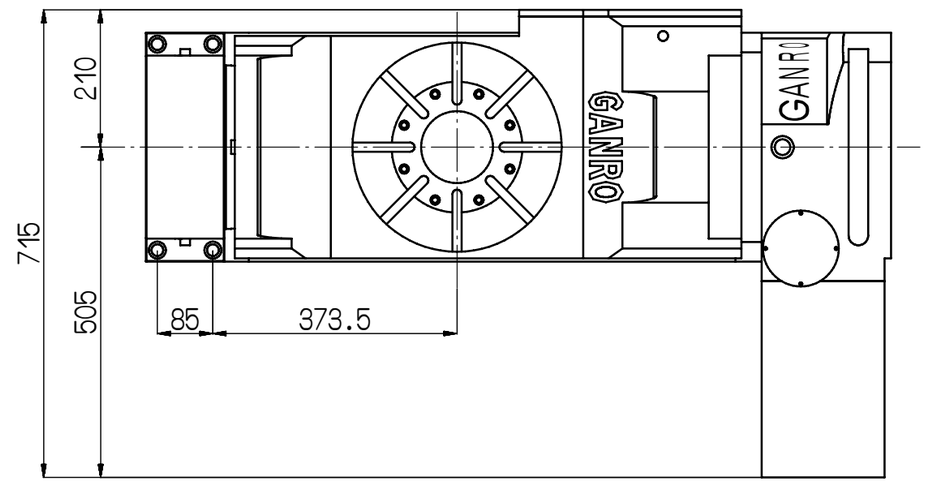

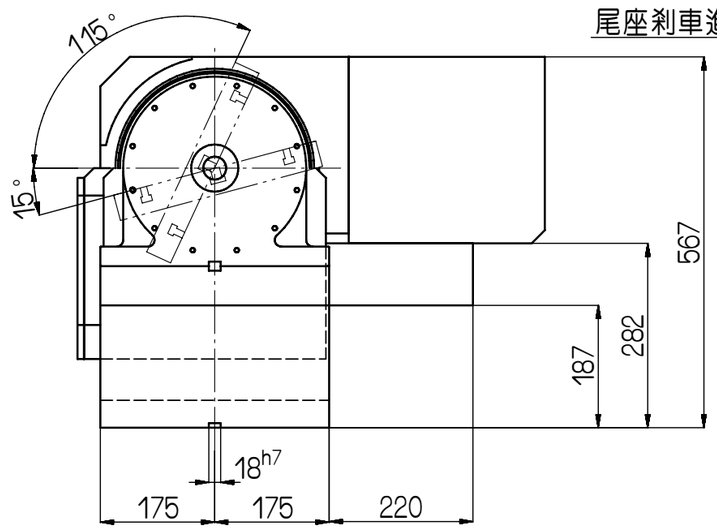

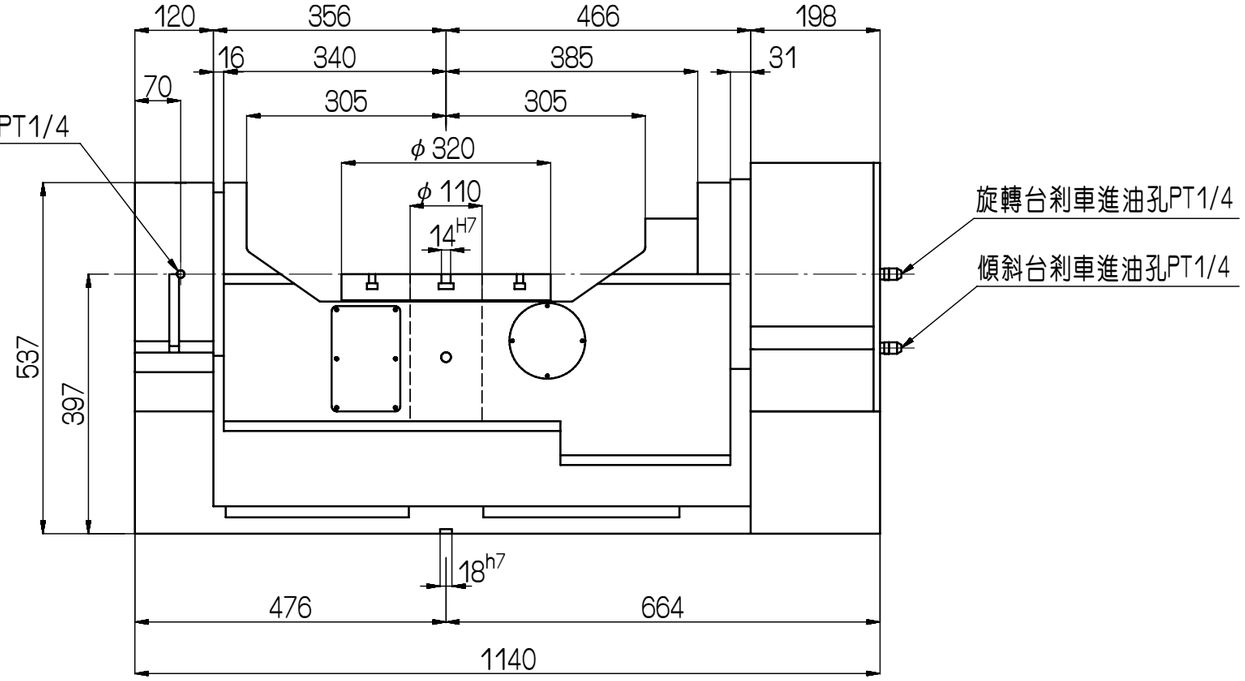

				審核		日期					
				繪圖	林育傑	日期	97.12.13	TR322			
編號	更 改 內 容	更改者	日期	切削加工一般公差 (mm) 尺寸區分 / 容許差				適用機型	件 號	數量	備 註
				0.5以上~6(含)以下	±0.1						
				6以上~30(含)以下	±0.2						
				30以上~120(含)以下	±0.3	單位	m m	圖名	外觀尺寸圖	材質	
				120以上~315(含)以下	±0.5						
				315以上~1000(含)以下	±0.8						
				1000以上~2000(含)以下	±1.2	比例	1:10	品號	TR322-01-011A3	張次	1-1

互隆國際精機股份有限公司
GANRO INDUSTRIAL CORPORATION
TEL:886-4-5376266 FAX:886-4-5378688