加工圖種類
無 區 分

ROTATING AXIS
FANUC α 22i
TILTING AXIS
FANUC α 22i

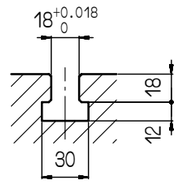

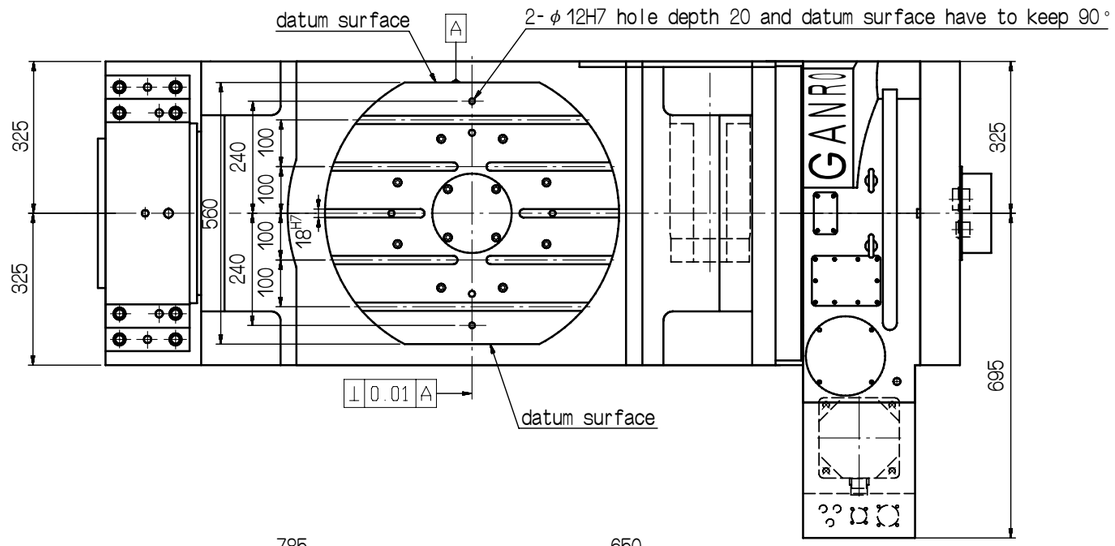

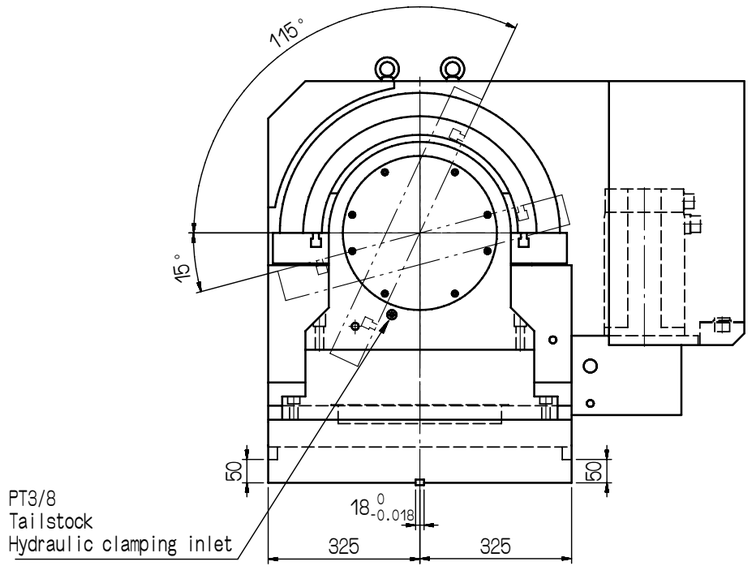

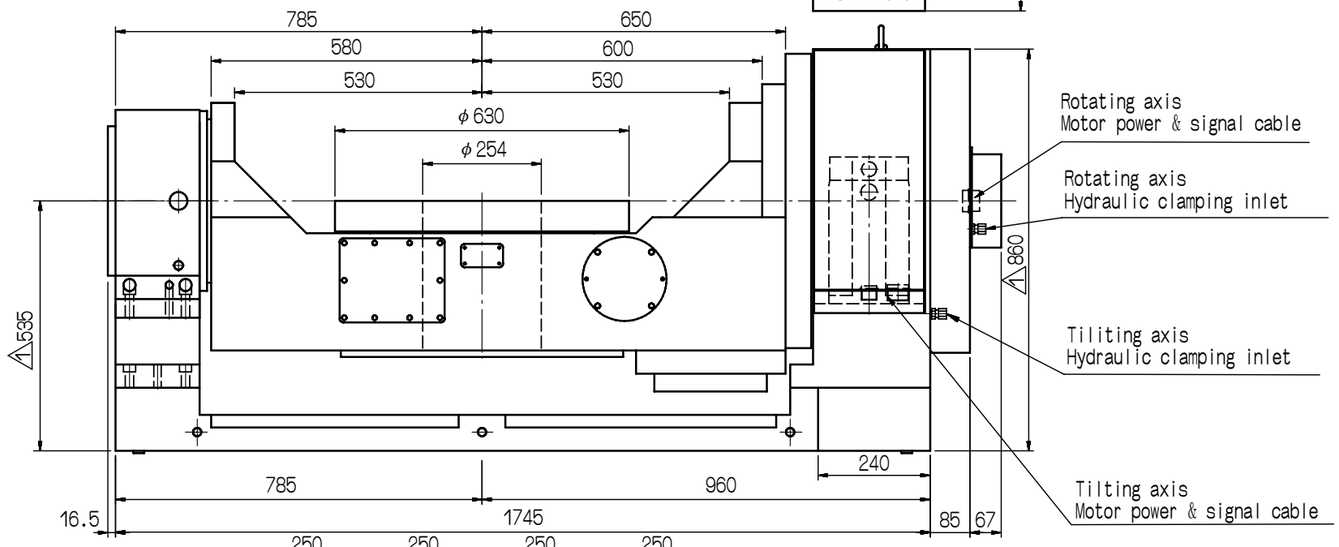

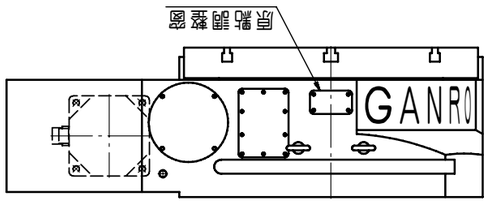

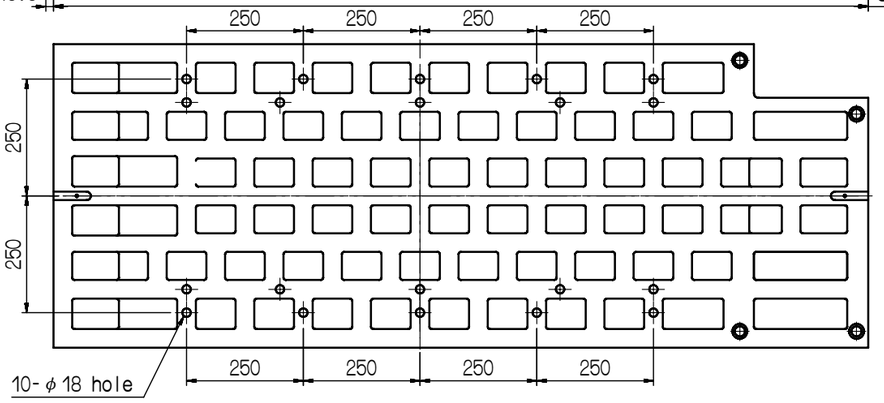

				審核		日期					
1	修改尺寸	朱家慶	980428	繪圖	朱家慶	日期	971117	TR-632			
編號	更 改 內 容	更改者	日期	切削加工一般公差 (mm) 尺寸區分 / 容許差				適用機型	件 號	數量	備 註
瓦隆國際精機股份有限公司 GANRO INDUSTRIAL CORP. TEL：886-4-25376266 FAX：886-4-25378066				0.5以上~6(含)以下 ±0.1 6以上~30(含)以下 ±0.2 30以上~120(含)以下 ±0.3 120以上~315(含)以下 ±0.5 315以上~1000(含)以下 ±0.8 1000以上~2000(含)以下 ±1.2		單位	mm	圖名	外觀尺寸圖	材質	
						比例	1:14	品號	TR632-01-111A3	張次	1-1